Scheibenwaschanlage/-pumpe

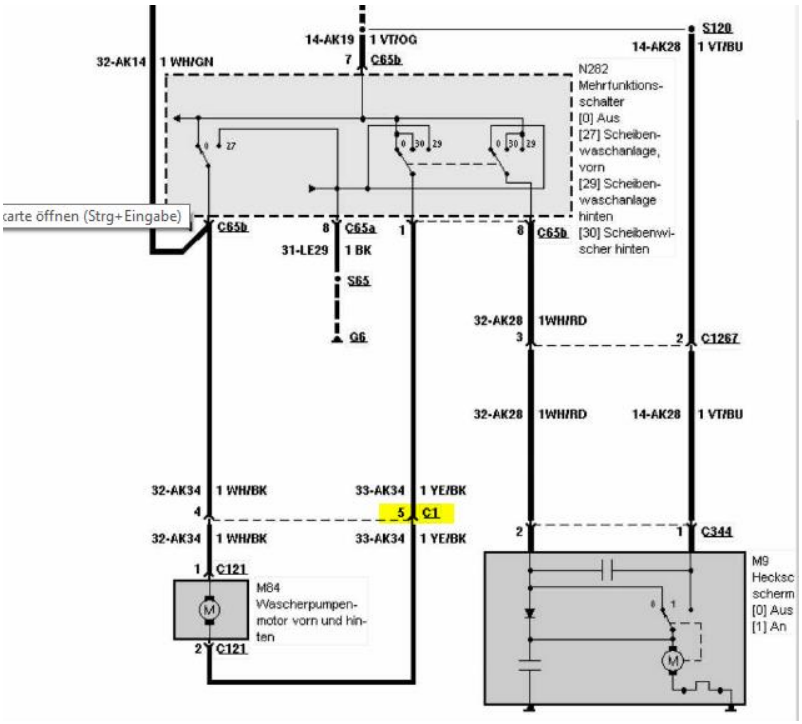
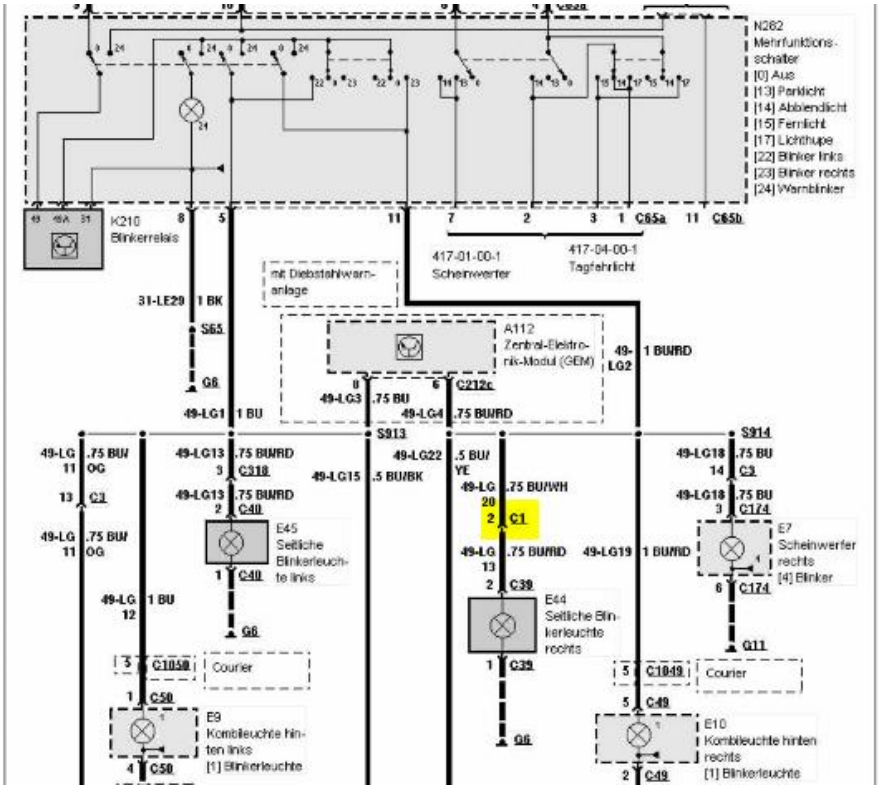
Seitliche Blinkleuchte